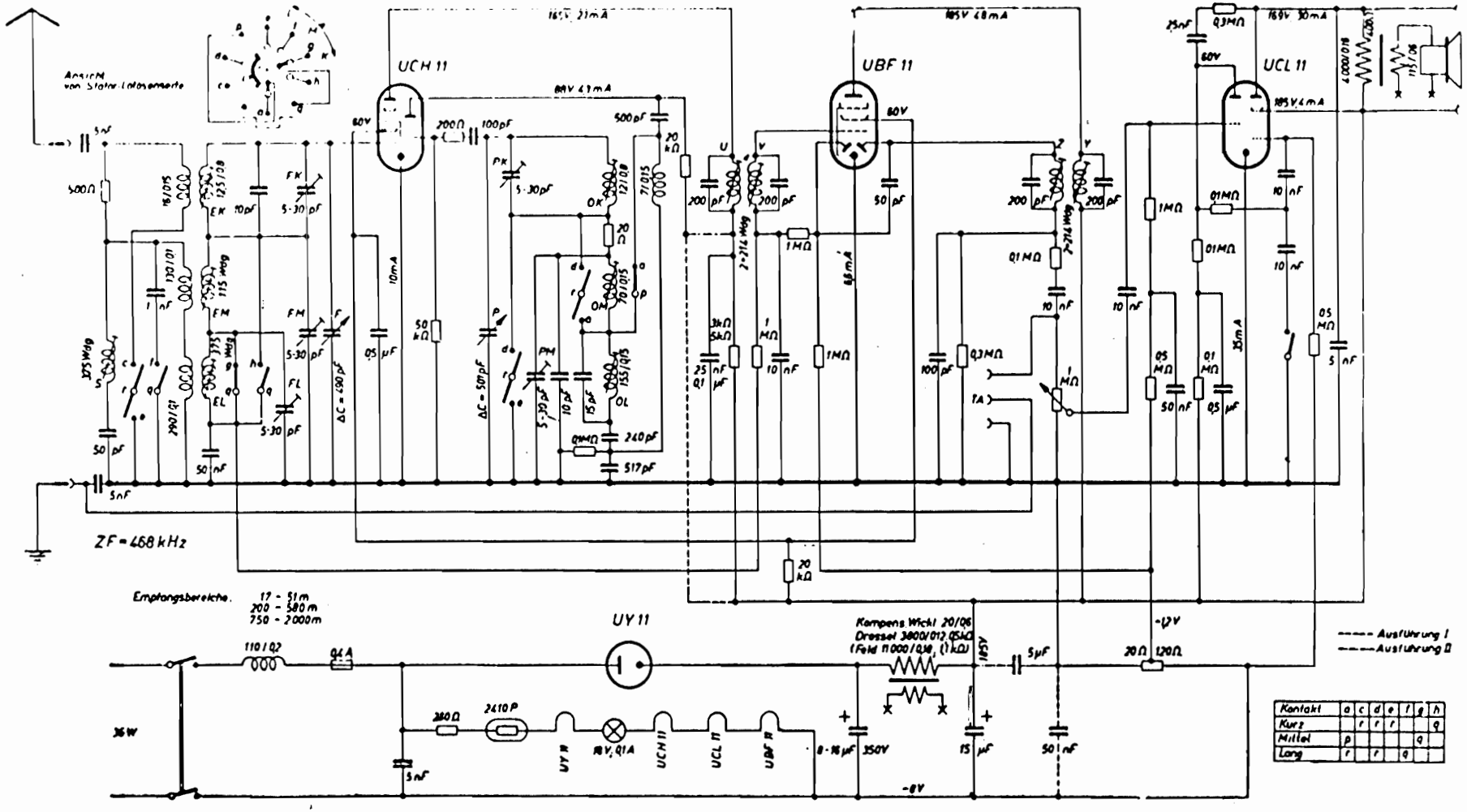Blaupunkt Standard-Super